Osazení ČOV AT12/AT12 PLUS + nástavec 900 mm + žebra pro obetonování

V místě, kde je vysoká hladina spodní vody nebo jílovité podloží, je nutno nádrž ČOV alespoň částečně obetonovat i s nástavci

Půdorys

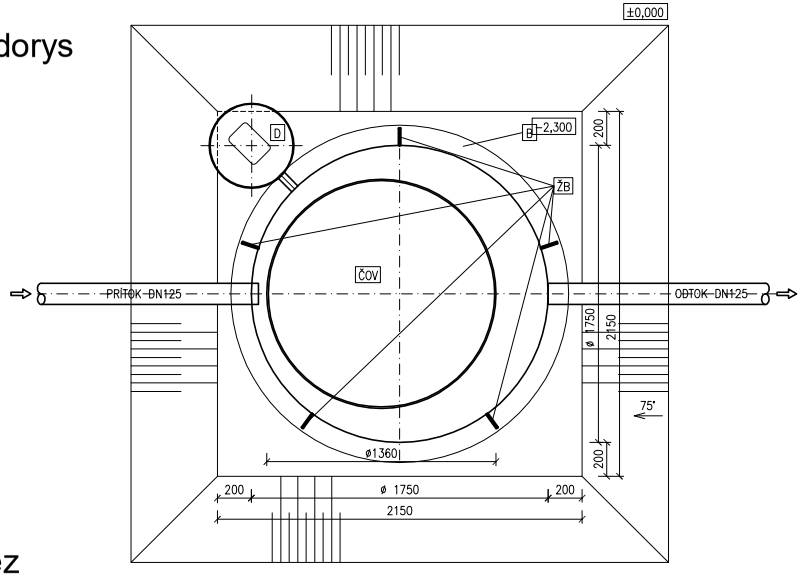

Řez

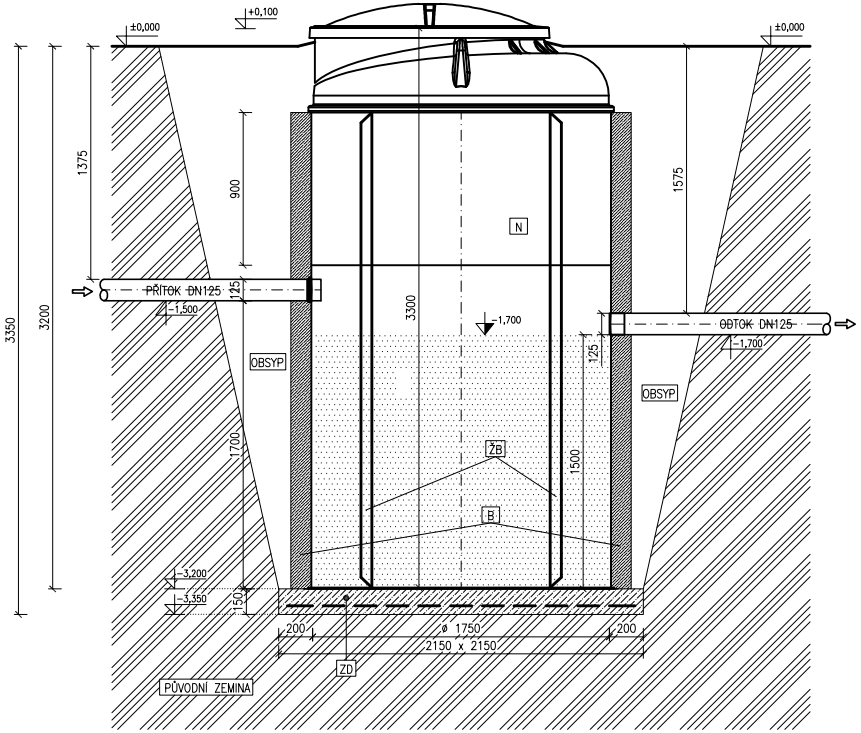

Řez

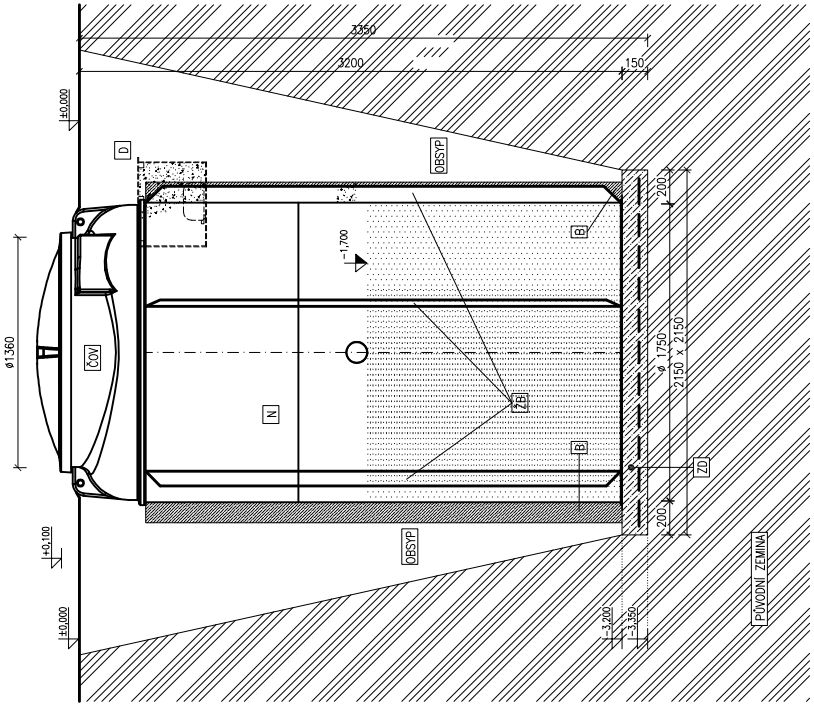

Legenda:

ČOV
BIOLOGICKÁ ČISTÍRNA ODPADNÍCH VOD
TYP: AQUATEC AT12
PLASTOVÁ NÁDRŽ ø1750mm, v.2400mm

D
PLASTOVÁ NÁDRŽ NA DMYCHADLO ø500mm, v.400mm

ZD
BETONOVÁ ZÁKLADOVÁ DESKA S KARI SÍTÍ
BETON B15, KARI SÍŤ Q188

OBSYP
PÍSEK NEBO TŘÍDĚNÝ DROBNÝ ŠTĚRK
PŘÍPADNĚ ZPĚTNÝ OBSYP Z KATROVANÉHO VÝKOPOVÉHO MATERIÁLU
BEZ KAMENŮ A JÍLU

N
NÁSTAVEC

B
OBETONOVÁNÍ BETON B15, KARI SÍŤ Q188

ŽB
ŽEBRA PRO OBETONOVÁNÍ

aquatec usbf

Aquatec AT12/AT12 PLUS + nástavec 900 mm + žebra pro obetonování (při výskytu podzemní vody nebo jílu)