Půdorys

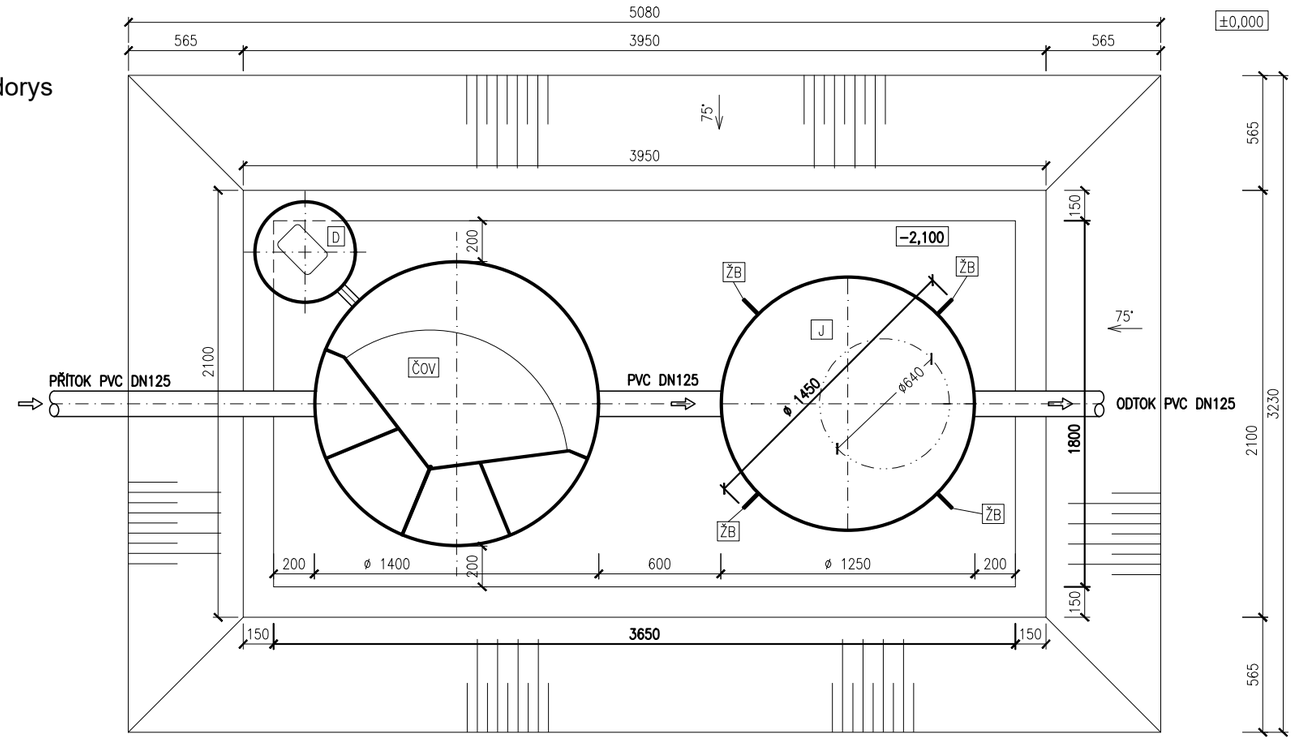

Řez

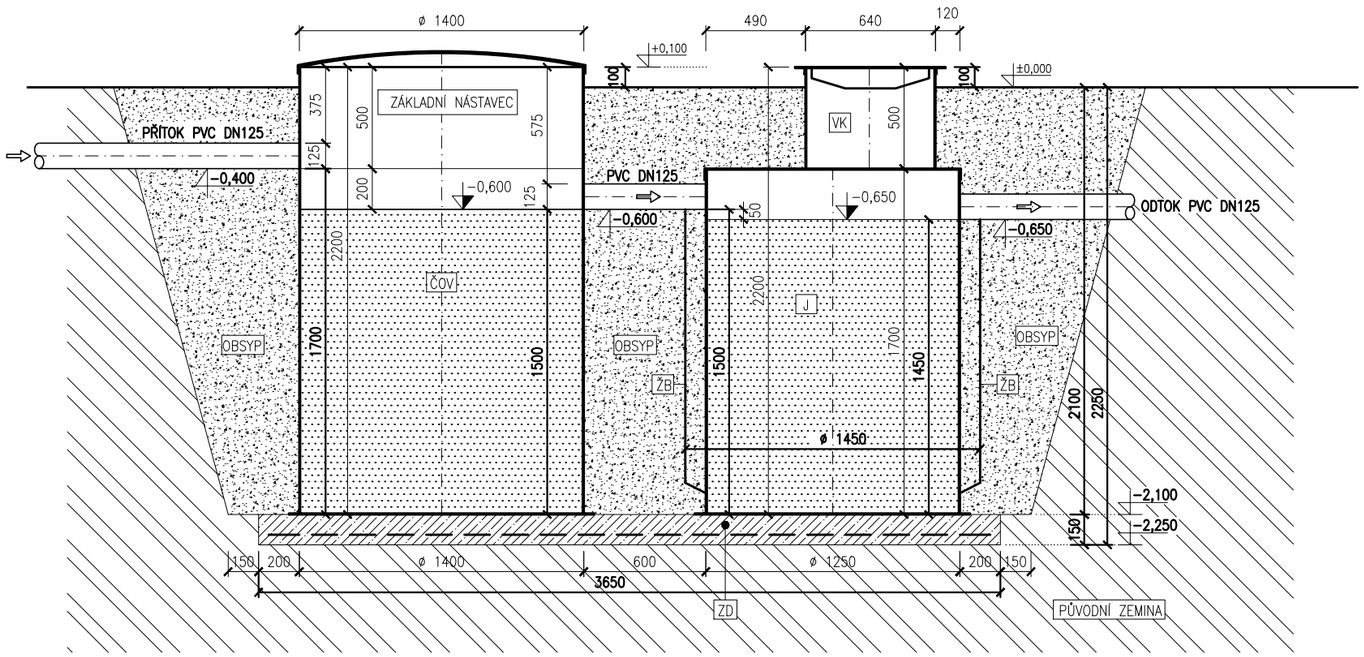

Legenda:

ČOV
BIOLOGICKÁ ČISTÍRNA ODPADNÍCH VOD
TYP: AQUATEC AT8/AT8 PLUS
PLASTOVÁ NÁDRŽ ø 1400 mm, výška 2200 mm (včetně základního nástavce, který je nedílnou součástí nádrže ČOV)

J
PPA JÍMKA ø 1450 mm (včetně lemů a žeber), objem V= 2,0 m3
výška 2200 mm (1700 mm + 500 mm základní výška komínku)

VK
VSTUPNÍ KOMÍN ø 640 mm DO PPA JÍMKY, výška 500 mm

ŽB
ŽEBRA

D
PLASTOVÁ ŠACHTA NA MEMBRÁNOVÉ DMYCHADLO ø500 mm, výška 400 mm

ZD
BETONOVÁ ZÁKLADOVÁ DESKA S KARI SÍTÍ
BETON C12/15, KARI SÍŤ Q188

OBSYP
PÍSEK NEBO TŘÍDĚNÁ ŠTĚRKOVÁ DRŤ (frakce 0/4 nebo 4/8)
PŘÍPADNĚ ZPĚTNÝ OBSYP KATROVANÉHO (TŘÍDĚNÉHO) MATERIÁLU
BEZ KAMENŮ A JÍLU

V ZÁVISLOSTI NA GEOLOGICKÝCH PODMÍNKÁCH DOPORUČUJEME VÝKOP PAŽIT.

aquatec usbf

ČOV AQUATEC AT8/AT8 PLUS včetně základního nástavce ZN (500 mm) a PPA jímky na vyčištěnou vodu V=2,0 m^3

Bez výskytu spodní vody nebo jílovitého podloží

M 1:30 (A3)